LMHS…CIP

Эксцентриковый шнековый насос / Eccentric-Screw-Pump

Производительность Capacity

	1-ступень/ 1 stage	2-ступени / 2 stages
Q.-max.:	50 м³/ч	50 м³/ч
P.-max.:	600 кПа / 6 бар	1200 kPa/ 12 bar

Эксцентриковые шнековые насосы предназначены для перекачки вязких текучих веществ, содержащих или не содержащих твердые включения во взвеси, и которые требуют прокачки без возмущений. Слитые вещества перекачиваются без перемешивания или эмульсирования, исключается воздействие на их свойства и качество.

The LMHS…CIP positive displacement pump with helical rotor, has been designed to decant viscous liquids with or without soft solids in suspension, wich require a special care of handling. The decanted product is pushed linearly without the risk of agitation or emulsion, avoiding to affect his nature, quality or presentation.

A (Стандартный)	Рекомендуется для тяжелых режимов, включает подшипниковую стойку и упругую муфту для соединения с приводом.
A (Standard)	Recommended for heavy duty operation, due to the rugged support with own bearings and fitted to the drive by means of flexible coupling.
TR (с воронкой)	Комплектуется воронкой с приемным шнеком, что облегчает прокачку высоковязких веществ, обладающих низкой текучестью.
TR (Hopper feed)	Adding to the advantages of SD, a hopper inlet with screw feed, which help to decant products with high viscosity which do not flow easily.
BL (блочное исполнение)	Компактный вариант, блочное исполнение, для несложных условий перекачки или установки в стесненном пространстве.
BL (Close Coupled)	Monobloc execution, for easy applications or installation in small places, since its compact assembly allows to site in reduced areas.
BLCA	С дополнительным отверстием для очистки with extra cleaning port

Материалы / Material

Корпус / Casing: AISI – 316
Ротор / Rotor: AISI – 316
Статор / Stator: a. r.
Подшипниковая стойка /Support: Чугун /Cast iron

Насосный агрегат модели A с регулируемым по частоте вращения приводом.

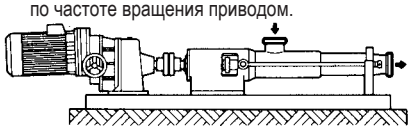

Pump A with variable gear motor

Насосный агрегат модели A с байпасным трубопроводом

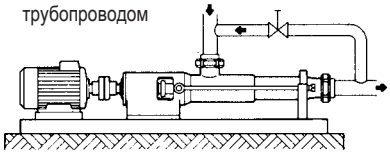

Pump A with bypass

Насосный агрегат модели TR с приемной воронкой

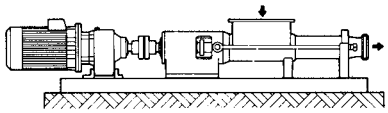

Pump TR with hopper

Мобильный насосный агрегат модели TR

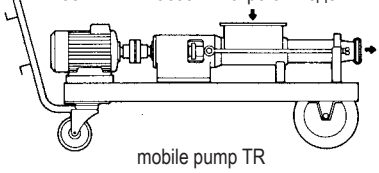

mobile pump TR

Мобильный насосный агрегат модели BL

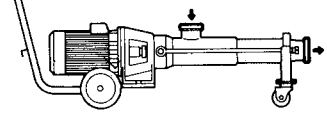

mobile pump BL

- самозаполняющийся / selfpriming
- вращение в прямом и обратном направлениях/ both directions
- простота обслуживания / easy maintenance
- компактная конструкция /compact construction
- уплотнение с контактными кольцами / mechanical seal
- стандартные соединения DIN 11851 / standard connections
- болтовой шарнир / open bolt joint

Универсальная характеристика / SELECTION AREAS

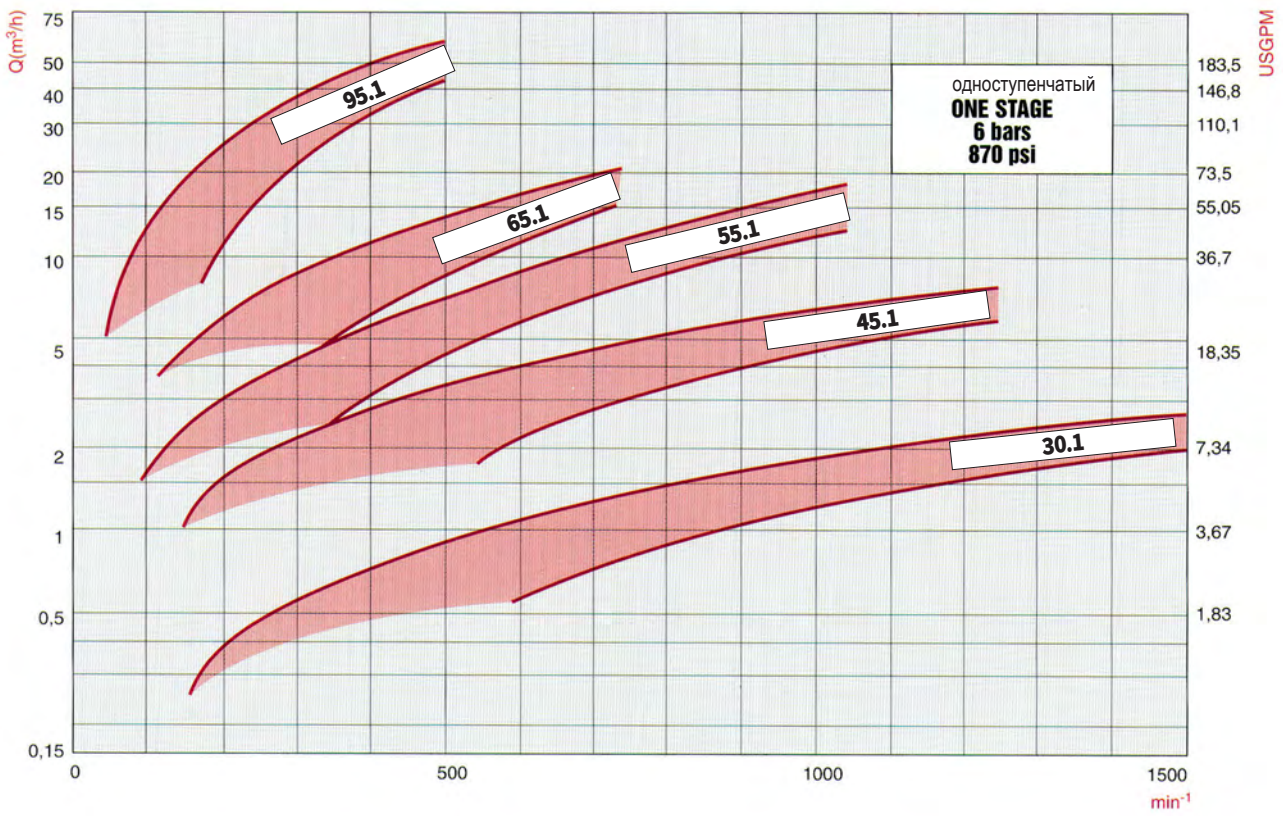

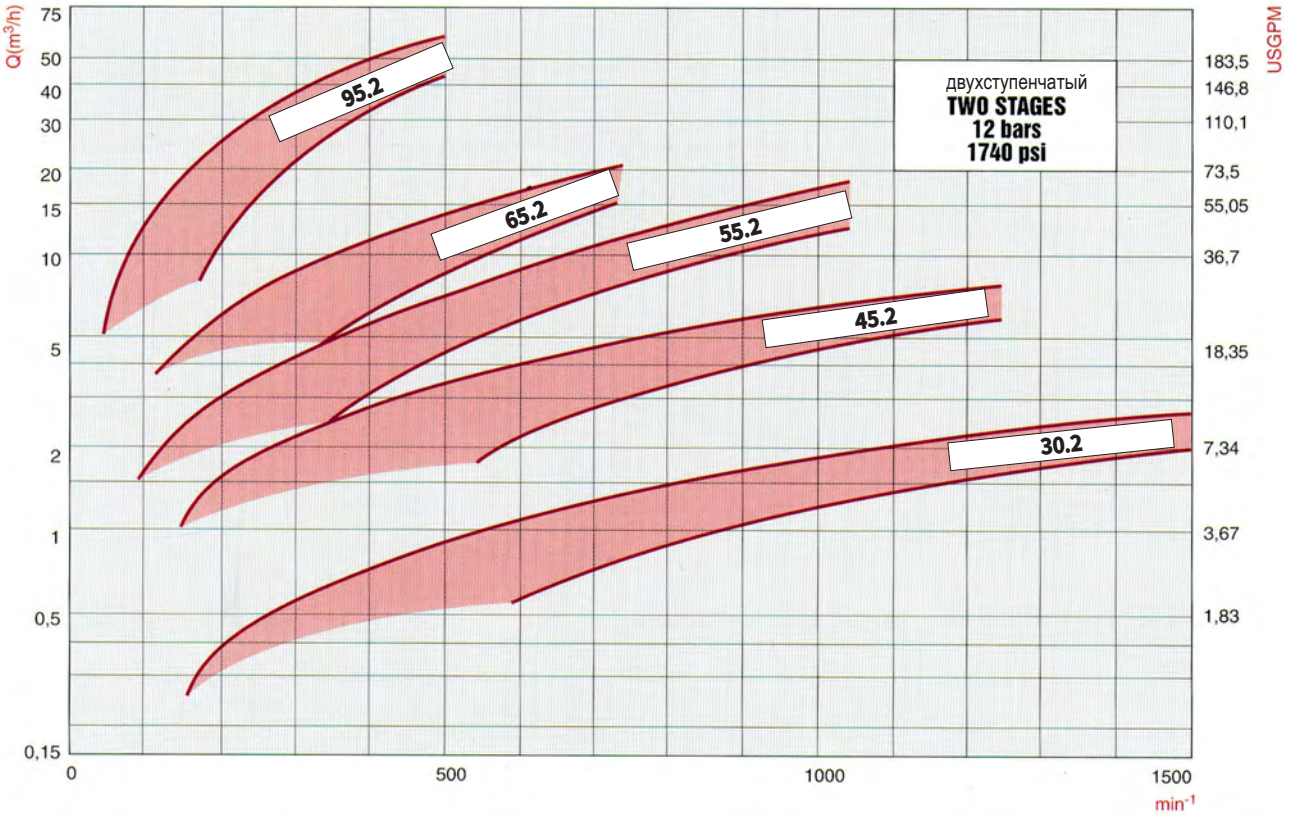

ГАБАРИТНЫЕ И ПРИСОЕДИНИТЕЛЬНЫЕ РАЗМЕРЫ / DIMENSION

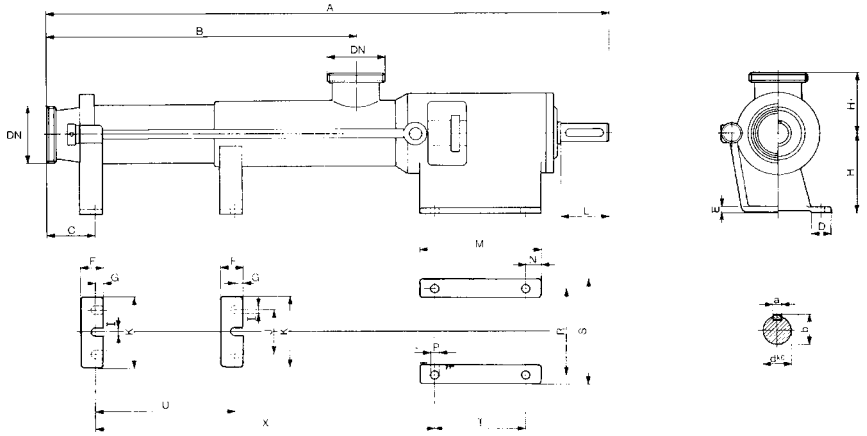

TPYE	DN	d	L	a	b	A	B	C	D	E	F	G	H	H1	I	J	K	M	N	P	R	S	T	U	X
30.1 A	32/1½"	19	50	6	21,6	573	271	61	30	8	25	8	90	65	9	-	67	150	23	11	100	120	105	-	315
30.2 A		19	50	6	21,6	673	371	61	30	8	25	8	90	65	9	-	67	150	23	11	100	120	105	-	415
45.1 A	50 / 2"	28	60	8	30,9	749	391	74	30	8	30	9	100	85	11	-	80	170	23	11	118	140	125	-	442
45.2 A		28	60	8	30,9	899	541	74	30	8	30	9	100	85	11	-	80	170	23	11	118	140	125	-	592
55.1 A	65 / 2½"	32	80	10	35,3	931	515	80	40	10	35	12,5	132	100	15	-	90	200	25	14	140	170	150	-	568
55.2 A		32	80	10	35,3	1121	705	80	40	10	35	12,5	132	100	15	-	90	200	25	14	140	170	150	423	758
65.1 A	80 / 3"	38	90	10	41,3	1115	654	98	40	10	40	12,5	132	105	15	-	100	200	25	14	140	170	150	-	724
65.2 A		38	90	10	41,3	1369	908	98	40	10	40	12,5	132	105	15	-	100	200	25	14	140	170	150	573	978
95.1 A	100 / 4"	48	110	14	51,6	1459	922	116	40	12	50	17,5	150	140	13	90	170	253	35	18	150	190	180	-	986
95.2 A		48	110	14	51,6	1859	1322	116	40	12	50	17,5	150	140	13	90	170	253	35	18	150	190	180	864	1386

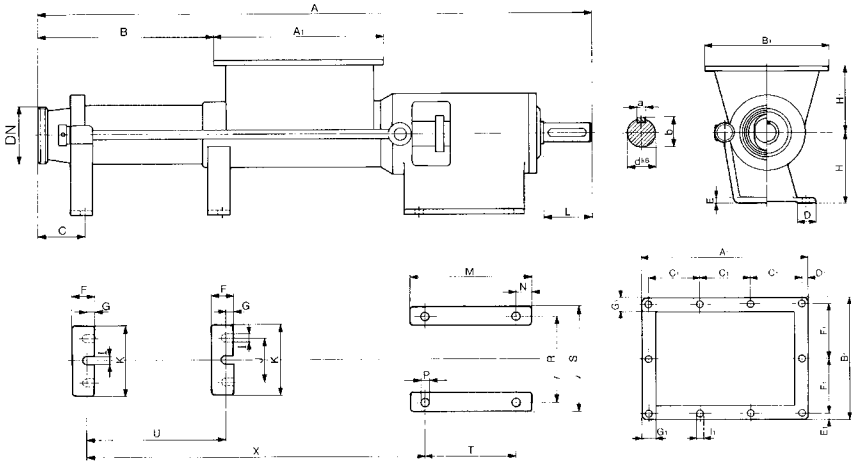

TPYE	DN	d	L	a	b	A	B	C	D	E	F	G	H	H1	I	J	K	M	N	P	R	S	T	U	X	HOPPER DIMENSIONS							
																										A1	B1	C1	D1	E1	F1	G1	I1
30.1 TR	32 / 1½"	19	50	6	21,6	611	171	61	30	8	25	8	90	75	9	-	67	150	23	11	100	120	105	118	353	194	146	56	13	13	60	25	10
30.2 TR		19	50	6	21,6	711	271	61	30	8	25	8	90	75	9	-	67	150	23	11	100	120	105	218	453	194	146	56	13	13	60	25	10
45.1 TR	50 / 2"	28	60	8	30,9	855	264	74	30	8	30	9	100	105	11	-	80	170	23	11	118	140	125	181	548	290	185	90	10	10	82,5	25	10
45.2 TR		28	60	8	30,9	1005	414	74	30	8	30	9	100	105	11	-	80	170	23	11	118	140	125	331	698	290	185	90	10	10	82,5	25	10
55.1 TR	65 / 2½"	32	80	10	35,3	1020	340	80	40	10	35	12,5	132	130	15	-	90	200	25	14	140	170	150	233	657	345	230	108	10,5	10	105	30	12
55.2 TR		32	80	10	35,3	1210	530	80	40	10	35	12,5	132	130	15	-	90	200	25	14	140	170	150	423	847	345	230	108	10,5	10	105	30	12
65.1 TR	80 / 3"	38	90	10	41,3	1140	404	98	40	10	40	12,5	132	150	15	-	100	200	25	14	140	170	150	323	749	385	255	120	12,5	12,5	115	30	12
65.2 TR		38	90	10	41,3	1394	658	98	40	10	40	12,5	132	150	15	-	100	200	25	14	140	170	150	577	1003	385	255	120	12,5	12,5	115	30	12
95.1 TR	100 / 4"	48	110	14	51,6	1459	582	116	40	12	50	17,5	150	170	13	90	170	253	35	18	150	190	180	473	986	434	290	135	14,5	14	131	35	12
95.2 TR		48	110	14	51,6	1859	982	116	40	12	50	17,5	150	170	13	90	170	253	35	18	150	190	180	873	1386	434	290	135	14,5	14	131	35	12

ГАБАРИТНЫЕ И ПРИСОЕДИНИТЕЛЬНЫЕ РАЗМЕРЫ / DIMENSION

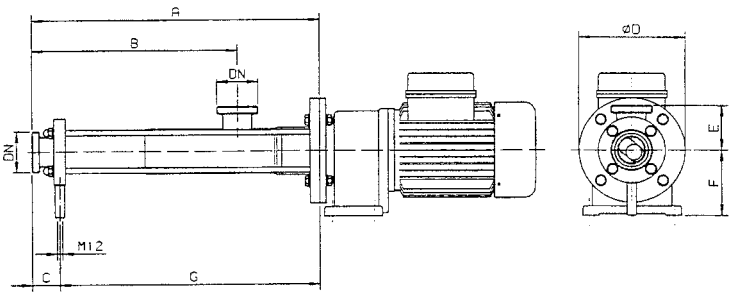

TPYE	DN	A	B	C	øD	E	F	G
30.1 BL	32 / 1½"	405	271	39	160	65	102	366
30.2 BL		505	371	39	160	65	102	466
45.1 BL	50 / 2"	550	391	52	200	85	125	498
45.2 BL		700	541	52	200	85	125	648
55.1 BL	65 / 2½"	680	515	57	250	100	130	623
55.2 BL		870	705	57	250	100	130	813
65.1 BL	80 / 3"	850	654	62	250	115	155	788
65.2 BL		1104	908	62	250	115	155	1042

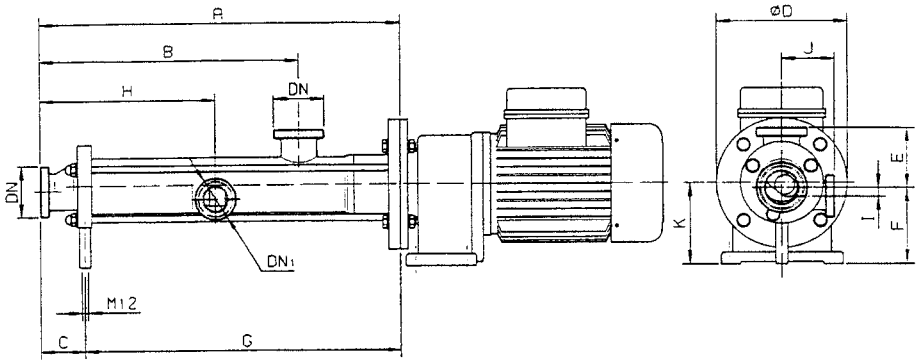

TPYE	DN	DN1	A	B	C	øD	E	F	G	H	I	J	K
30.1 BLCA	32 / 1½"	25	439	305	73	160	74	93	366	203	12	70	102
30.2 BLCA		25	539	405	73	160	74	93	466	303	12	70	102
45.1 BLCA	50 / 2"	40	568	409	70	200	93	117	498	277	14	80	125
45.2 BLCA		40	718	559	70	200	93	117	648	427	14	80	125
55.1 BLCA	65 / 2½"	40	693	528	70	250	108	122	623	332	23	88	130
55.2 BLCA		40	883	718	70	250	108	122	813	522	23	88	130
65.1 BLCA	80 / 3"	50	866	670	78	250	124	146	788	405	28	103	155
65.2 BLCA		50	1120	924	78	250	124	146	1042	659	28	103	155

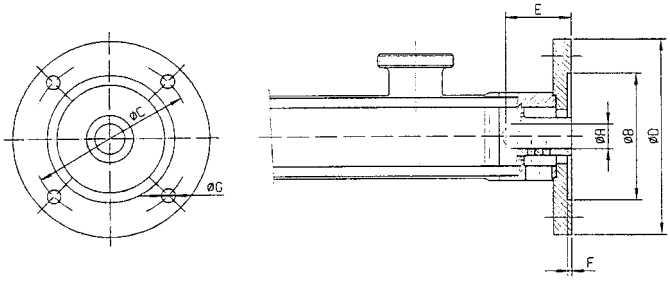

TPYE	A		B	C	D	E	F	G
	mín.	máx.				máx.		
30.1/30.2 BL	19	24	110	130	160	62	4	9
45.1/45.2 BL	20	28	130	165	200	62	4	12
55.1/55.2 BL	24	38	180	215	250	82	4,5	14
65.1/65.2 BL	27	42	180	215	250	112	4,5	14

Возможно изменение размеров без уведомления *all dimensions are not binding*

L & M – Pumpen • Diepholzer Straße 7 • D-27751 Delmenhorst / Germany
Phone: 04221-70 233 • Fax: 04221-70 214
E-Mail: info@lm-pumpen.de • www.lm-pumpen.de